1-058 锁舌

适用于直角回转锁Pr14.1，不同L和H尺寸

特殊规格的锁舌适用于直角回转锁220系列。

材料：

- 锁舌：钢，镀锌

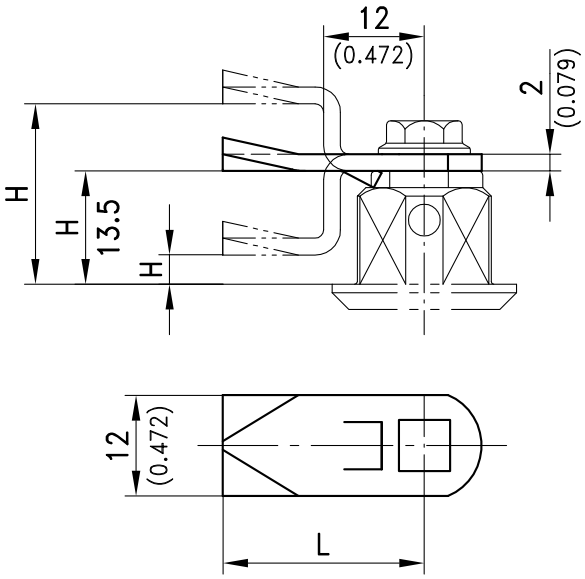

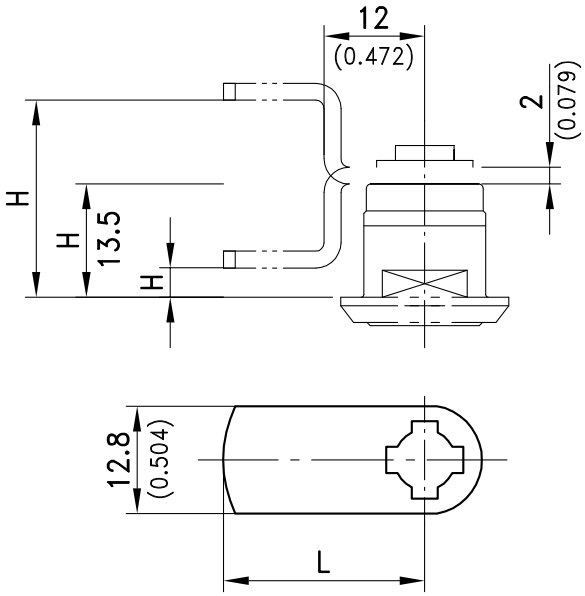

	L和H毫米	定货号	见页码
a) 锁舌定货号，方形开口，不同L和H尺寸	例如 方形开口，L=24，H=34： **220-1024.00-00034**	**220-10LL.00-000HH**	01.15, 01.16 01.19, 01.20
b) 锁舌定货号，星形开口，不同L和H尺寸	例如 星形开口，L=24，H=34： **220-2024.00-00034**	**220-20LL.00-000HH**	01.17, 01.18