1-500 撞击锁 L30

长度30

撞击锁关门时不用钥匙，有一个受压自动伸缩的锁舌。用钥匙开启锁舌
带螺母和螺母下的宽型固定垫片。

材料：
- 撞击锁：铸锌，镀铬
- 垫片：钢，镀锌
- 螺母：钢，镀锌

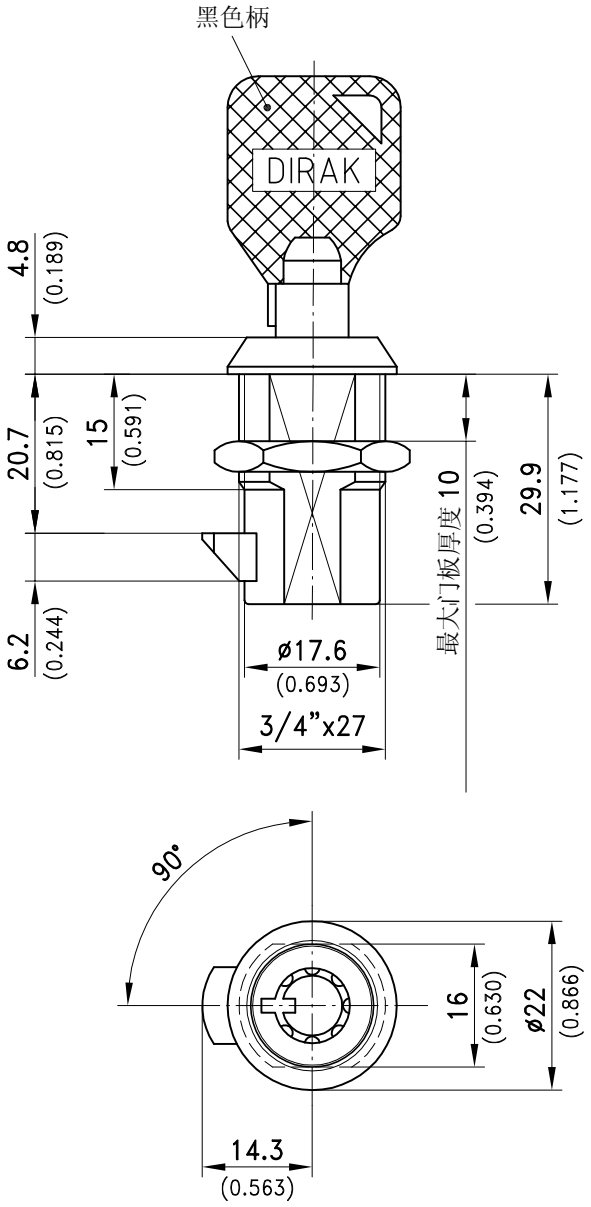

开口尺寸

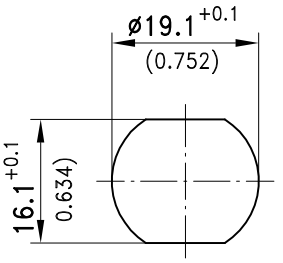

撞击锁	定货号
标准齿 DIRAK D0205	**264-9102**
不同齿	**264-9101**

所有锁具均配2把钥匙

苏州戴乐克工业锁具有限公司 Tel.:+86-0512-82079279 Fax:+86-0512-82079311 www.dirak.com
北京戴乐克工业锁具有限公司 Tel.:+86-010-65936481 Fax:+86-010-85785188 www.dirak.com