1-048 直角回转锁 L13.5

长度13.5，带固定夹

IP 54

该直角回转锁由3部分组成。
- 如需DIRAK组装，需定制。
- 已装配好的直角回转穿过开口完成安装。
- 最大防水防尘等级可达IP54。

材料：

a)
- 锁壳：PA，黑色或铸锌，镀铬
- 固定夹：钢，镀锌
- 接地夹：不锈钢

b)
- 锁芯：铸锌，镀铬或发黑或PA，黑色/铸锌组合。
- 螺钉和波型垫片：钢，镀锌
- 钥匙：铸锌

c)
- 锁舌：钢，铸锌

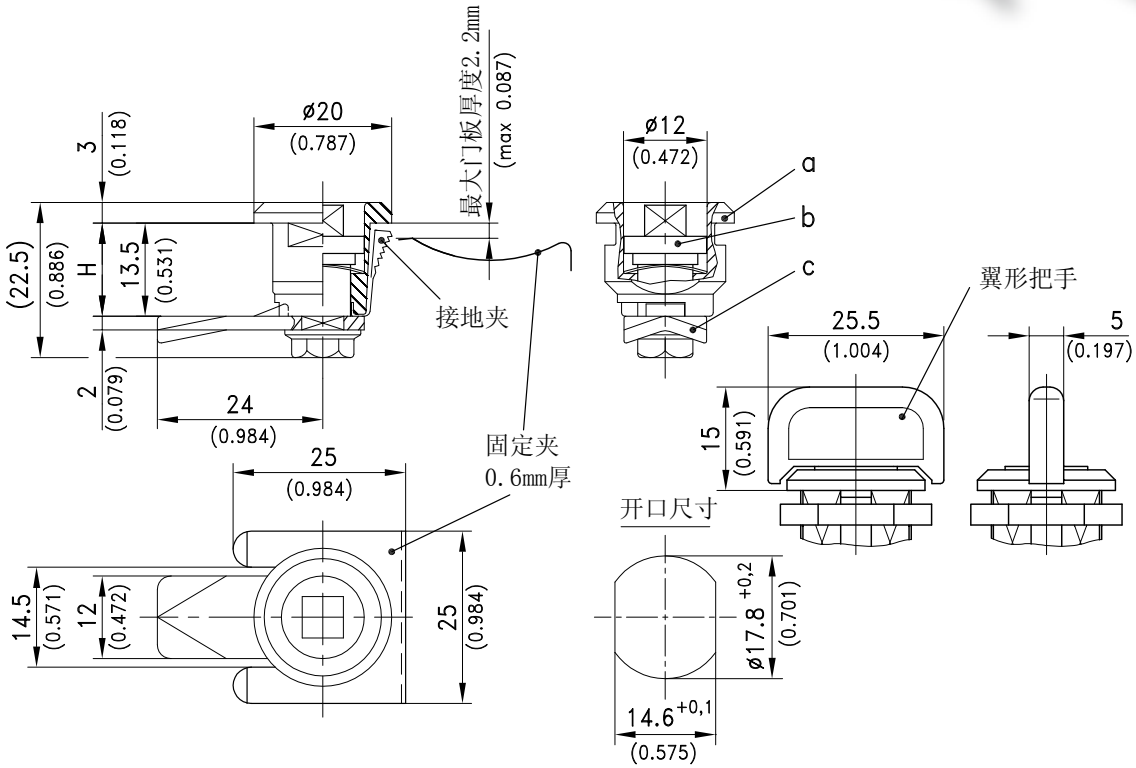

a)	锁壳		PA 黑色	铸锌 镀铬	见页码
	右门型 带固定夹		**220-9501**	**220-9013**	
	右门型 带固定夹和接地夹		**220-9503**	**220-9007**	
	注意：左门型的打开方向是顺时针，这与02.09页的描述不同。				
b)	锁芯	PA，黑色 或铸锌	铸锌 镀铬	铸锌 发黑	钥匙 铸锌
	带螺钉和波形垫片				
	三角形6.5mm	-	**220-9101**	**220-9104**	**204-0112**
	正方形6mm	-	**220-9102**	**220-9105**	**204-0111**
	一字槽1.5mm	-	**220-9103**	**220-9106**	-
	内六角4mm(5/32″)	-	**220-9118**	**220-9119**	-
	内六角6mm	-	**220-9107**	-	-
	翼形把手，PA黑色/铸锌 *	**220-9117**	-	-	-
c)	锁舌Hmm		钢，镀锌		
	7.5	**220-0503**	**220-0503**	**220-0503**	
	13.5	**220-0501**	**220-0501**	**220-0501**	
	19.5	**220-0502**	**220-0502**	**220-0502**	
	特殊规格锁舌				**01.21**
	可选：				
d)	安装不带O型圈	**220-0001**	**220-0001**	**220-0001**	
*	安装如b)锁舌与翼形把手成90°，不带O型圈	**220-0006**	-	-	