1-300 撞击锁

撞击锁用在门或面板上
- 开启时锁由钥匙或把手打开。
- 螺钉将锁固定在支架上。
- 支架由螺钉固定，用于重型门安装时，也可焊接在门上。
- 如果无锁芯装配，也可由锥形四方钥匙打开。
- 锁栓有锁舌特性。

材料：
a)
- 锁壳：钢，镀锌
- 闩舌：铸锌，镀锌

b)
- 支架：钢，镀锌

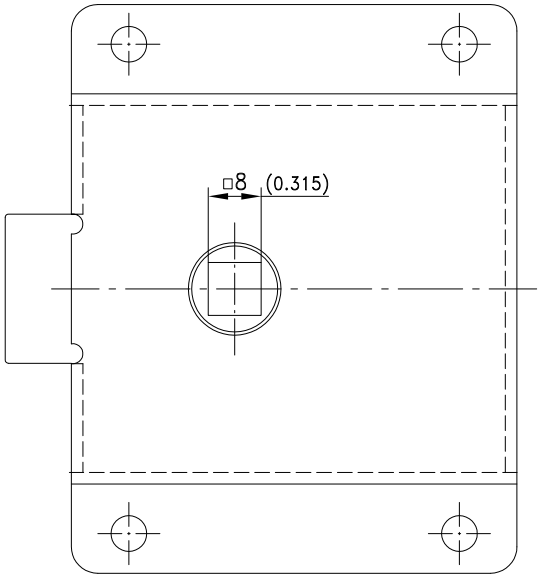

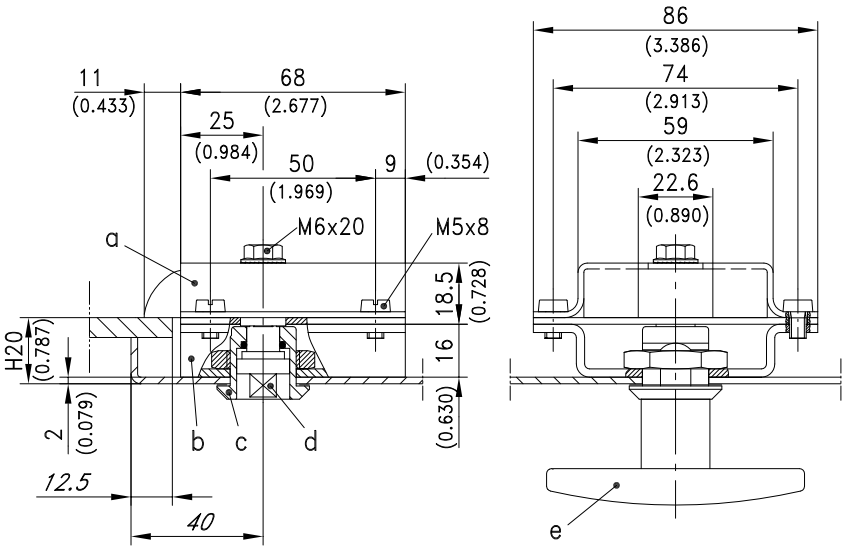

		定货号	见页码
a)	撞击锁	**229-9101**	
b)	支架	**229-0501**	
c)	锁壳带螺母	**200-9005**	**01.35,01.36**
d)	锁芯		**01.38,01.39**
	可选：		
e)	T型把手带锁壳		**01.54**
e2)	L型把手带锁壳		**01.56**
e3)	翼形把手带锁壳		**01.51**
	螺钉		**06.05**