1-107 直角回转锁 Pr20.1 L18

开口尺寸20.1，长度18

直角回转锁 带拉手。
- 旋转底部镶块，可左右门通用。
- 该锁由a,b,c三个基本部件组成。
- 如需DIRAK装配，可定购。
- 已装配好的直角回转锁穿过开口内，完成安装。

材料：
a)
- 锁壳：PA，黑色
- 底部镶块：铸锌，镀锌

b)
- 锁芯：铸锌，镀铬或发黑或PA，黑色/铸锌组合

c)
- 锁舌：钢，镀锌

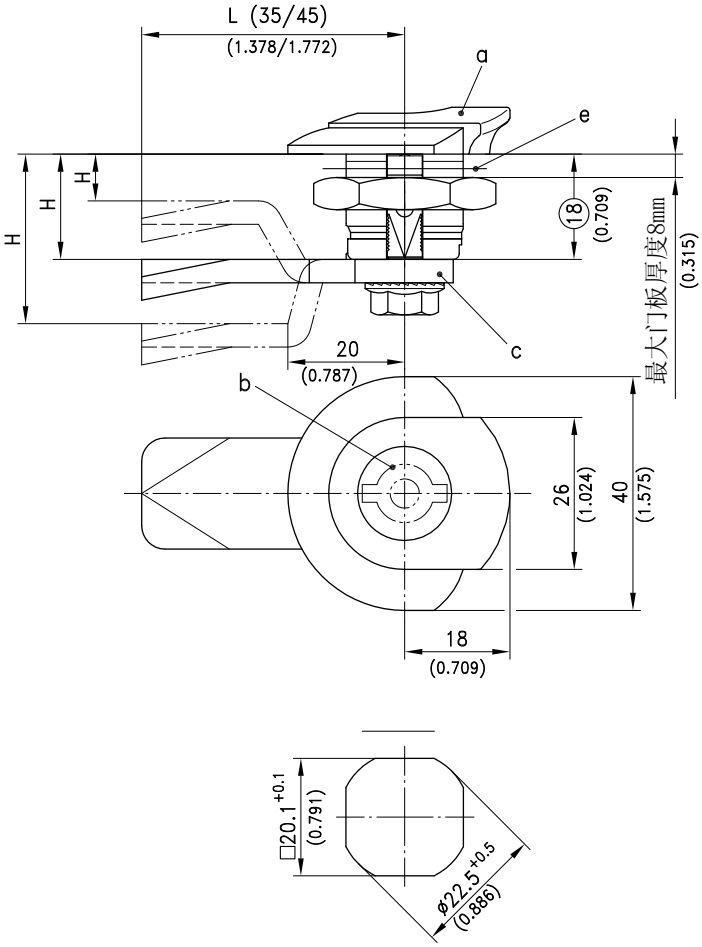

锁舌能在任意位置安装。
底部镶块可转动。

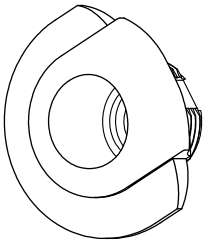

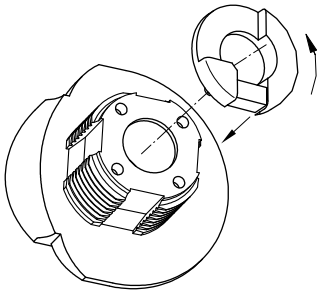

a)	锁壳带底部镶块和	普通螺母	普通螺母和接地夹	见页码
		100-9007	**100-9008**	
b)	锁芯（翼形和星形把手不适用）			**01.38,01.39 01.34**
c)	锁舌			**01.40,01.34 01.77,01.79 01.80**
	可选：			
	防水防尘功能，IP65：			
d)	O型圈12×2mm	**200-1001**	**200-1001**	
e)	橡胶平垫	**200-0901**	**200-0901**	
	防水防尘功能，IP67，额外需要：			
e1)	O型圈10×2mm	**200-1002**	**200-1002**	
f)	安装			
	不带O型圈	**200-0066**	**200-0068**	
	带O型圈	**200-0067**	**200-0069**	

苏州戴乐克工业锁具有限公司 Tel.:+86-0512-82079279 Fax:+86-0512-82079311 www.dirak.com
北京戴乐克工业锁具有限公司 Tel.:+86-010-65936481 Fax:+86-010-85785188 www.dirak.com