3-075 闩体系统

开口尺寸为B，扁杆

闩体系统安装在密封空间内。
- 可以与锁眼盖，把手或摇把锁组合使用。
- 左右门通用。
- B开口尺寸详见3-010。

材料：
a)和a1)
- 杆：钢，镀锌
- 齿轮：粉末冶金压铸
- 锁壳：铸锌，未处理

b)
- 锁芯：铸锌，镀铬

c)
- 锁眼盖：PA，黑色

d)
- 锁舌：铸锌，未处理

e)
- 扁杆：钢，镀锌

f)
- 导槽：PA，黑色

g)
- 接地夹：不锈钢，AISI 304

			定货号	见页码
a)	闩体B型开口 扁杆 左右门通用 带挂柱和开口挡圈		**208-9021**	
a1)	闩体B型开口 扁杆 左右门通用 带方型固定挂柱		**208-9022**	
	可选：			
b)	锁芯带防垫片和特定M6×10螺钉			
	正方形6mm		**208-9201**	
	正方形7mm		**208-9202**	
	正方形8mm		**208-9203**	
	三角形6.5		**208-9217**	
	三角形7mm		**208-9204**	
	三角形8mm		**208-9205**	
	双牙3mm 加强型，柱AISI 304		**208-9206**	
	双牙3mm 全铸锌		**208-9210**	
	双牙5mm		**208-9207**	
	戴姆勒 奔驰形		**208-9208**	
	内正方6mm		**208-9212**	
	新月捷克型		**208-9213**	
c)	锁眼盖 柔线型 包括2个螺钉和1个O型圈，A型开口		**208-9305**	**03.17**
	短锁眼盖		**208-0523.03**	**03.17**
d)	锁舌 带 M6×16 螺钉	**A = 25, L = 30**	**208-9401**	
d1)	锁舌 带螺钉	**A = 20, L = 40**	**208-9402**	
d2)	锁舌 带螺钉	**A = 18, L = 40**	**208-9404**	
d3)	锁舌 带螺钉	**A = 30, L = 30**	**208-9408**	
d4)	转换器 带 M6×20 螺钉		**208-9403**	
d5)	锁舌 转换器用			**03.30**
e)	扁杆			**03.28,03.29**
f)	导槽			**03.37,03.38 03.39**
g)	接地夹			**03.37,03.38**
	摇把锁			**03.06,03.07**

苏州戴乐克工业锁具有限公司 Tel.:+86-0512-82079279 Fax:+86-0512-82079311 www.dirak.com
北京戴乐克工业锁具有限公司 Tel.:+86-010-65936481 Fax:+86-010-85785188 www.dirak.com

3-075 闩体系统

开口尺寸为B，扁杆

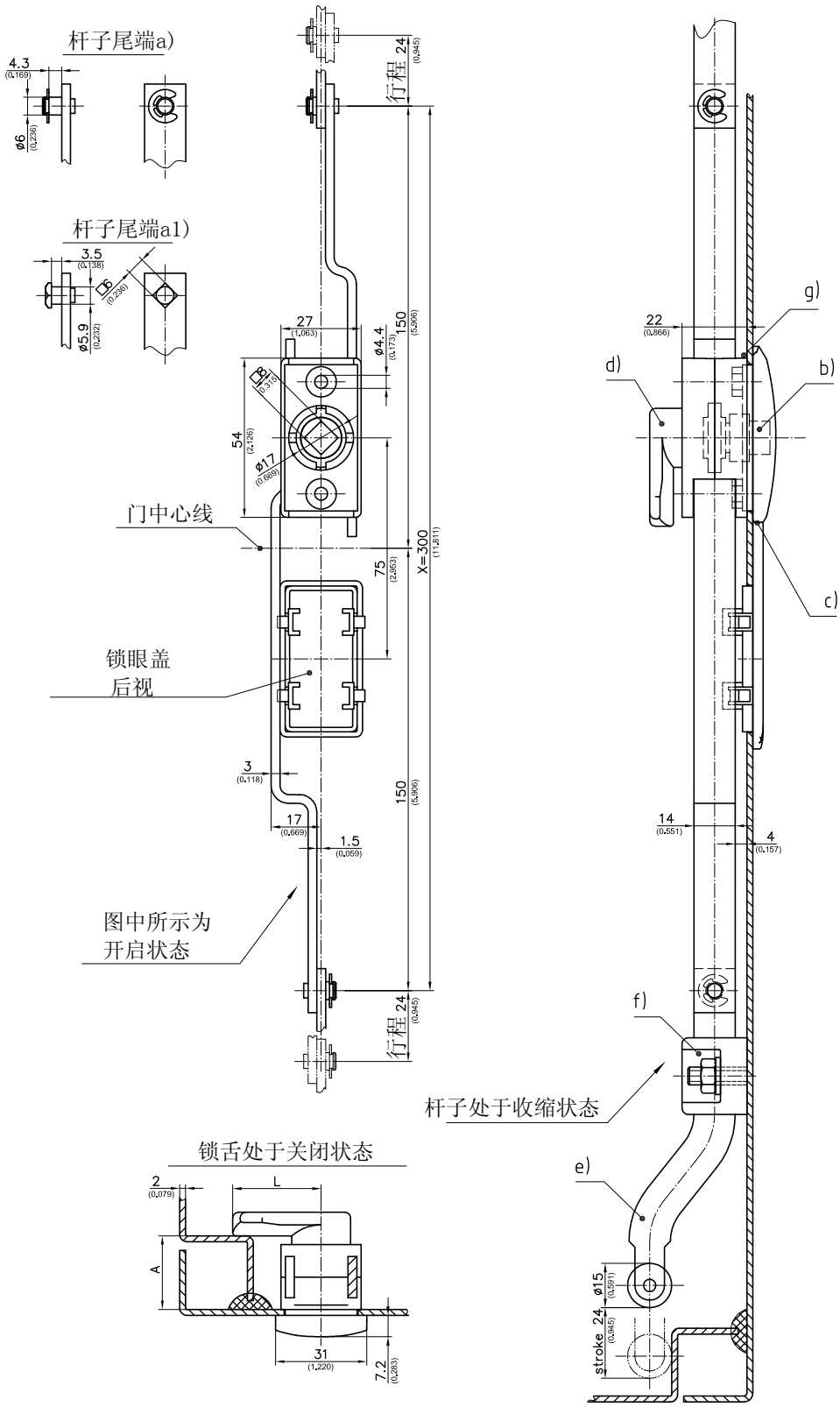

杆子计算公式：

$$\frac{\text{机柜间距} - 10\text{mm（公差）}(0.394) - \text{闩体系统杆子处于收缩状态下}(X)}{2\ (0.079)}$$