1-103 锁舌保护套

锁舌保护套由2部分组成，壳体和锁片。

- 搭配1-102钢材质产品和7-080不锈钢材质产品使用。与2-151中3点锁舌转换器组合，也可搭配3点锁舌使用。
- 不适合2-150及1-102系列中的3点锁舌。
- 锁舌夹紧面将不会被磨损，因此对电子内置组件而言更安全。（如计算机，服务器等会短路现象）
- 具有光滑特性。摩擦系数小，不磨损材料。
- 防止表面划伤
- 安装及拆卸不需要安装工具
- 过了寿命周期后，可拆离（可循环产品）
- 注意：H值会减小2mm 如200-0418锁舌（原H值为18mm）使用锁舌保护套后H值将变为16mm
- 防震

材料：

- 锁舌保护套：POM，自然色

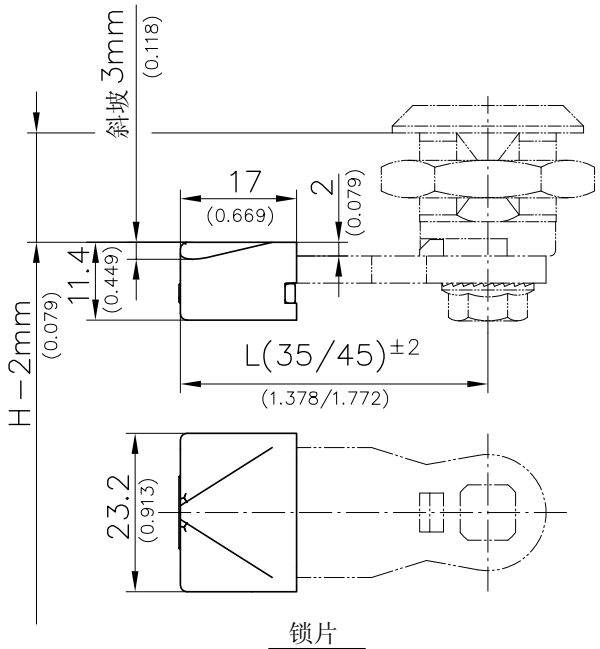

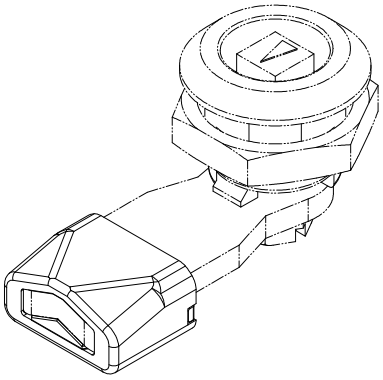

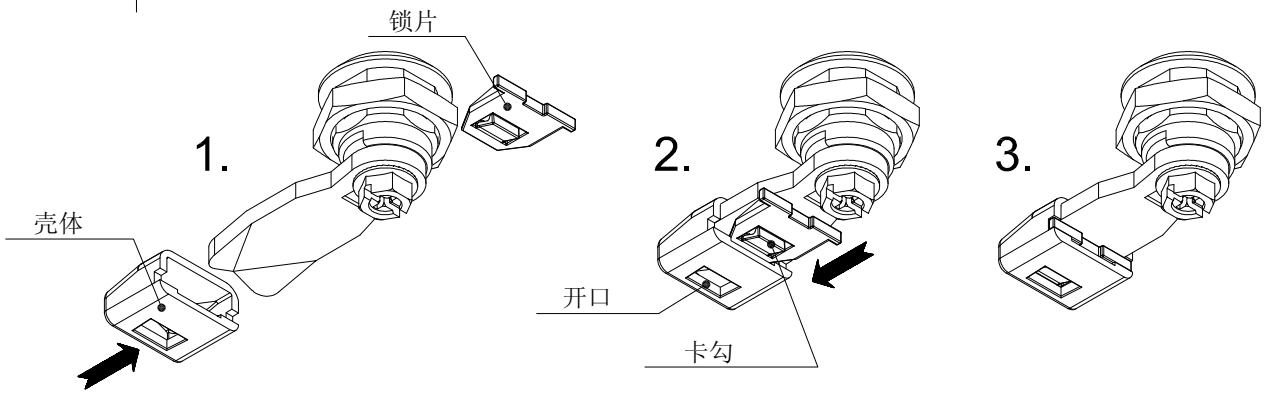

将壳体完全套在锁舌上。

将锁片从锁舌底面推入壳体内后，卡勾将卡住开口。

安装完毕