2-340 闩体 RS

用于圆杆，摇把锁

- 摇把锁和双锁芯摇把锁用闩体，适合折弯A=25mm/0.984或16-20mm/0.630-0.866门厚。
- 闩体，用于重型门安装，有90度转程。

材料：

a)到a3)
- 摇把锁：PA，黑色或铸锌，发黑
- 锁盘：PA，黑色

b)
- 摇把锁：PA，黑色
- 锁盘：PA，黑色
- c)闩体：钢，镀锌
- d)支架：钢，镀锌
- e)圆杆：钢，镀锌

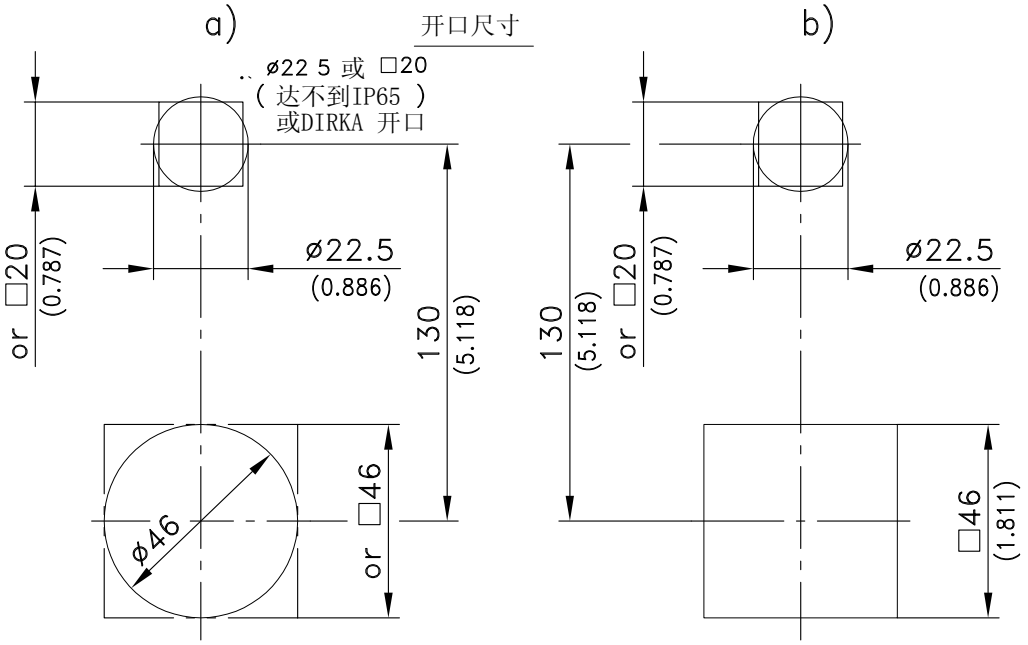

	开口 130/Ø46	开口 130/□46	见页码
a) 摇把锁，PA，适合40mm长型钢锁芯	**207-9056**	**207-9319**	
a1) 同a)，但带防尘盖	**207-9057**	**207-9320**	
a2) 同a1)，但适合45mm长型钢锁芯	**207-9058**	**207-9321**	
a3) 同a2)，但把手，铸锌（黑色），锁盘，PA黑色	**207-9059**	**207-9322**	
所有a)款带 □**46** 可与b)款互换			
b) 双锁芯摇把锁，铸锌	-	可定制	
详见			**02.29,02.30**
c) 闩体带杆子连接头	**M8**	**M8**	
款式	右门	左门	
	238-9003	**238-9004**	
e) 圆杆带30mm螺纹**Ø8x1000mm** 长M8	**201-0801.00-01000**	**201-0801.00-01000**	
c) 闩体带杆子连接头	**M10**	**M10**	
款式	右门	左门	
	238-9001	**238-9002**	
e) 圆杆带30mm螺纹 **Ø10x1000mm** 长M10	**201-1001.00-01000**	**201-1001.00-01000**	
d) 支架 左门/右门，16mm高	**238-1501**	**238-1501**	
f) 型钢锁芯			**02.31,02.32**
g) 安装带锁壳/工具锁芯			**01.35,01.36,01.38 01.39,07.40**

苏州戴乐克工业锁具有限公司 Tel.:+86-0512-82079279 Fax:+86-0512-82079311 www.dirak.com
北京戴乐克工业锁具有限公司 Tel.:+86-010-65936481 Fax:+86-010-85785188 www.dirak.com

2-340 闩体 RS
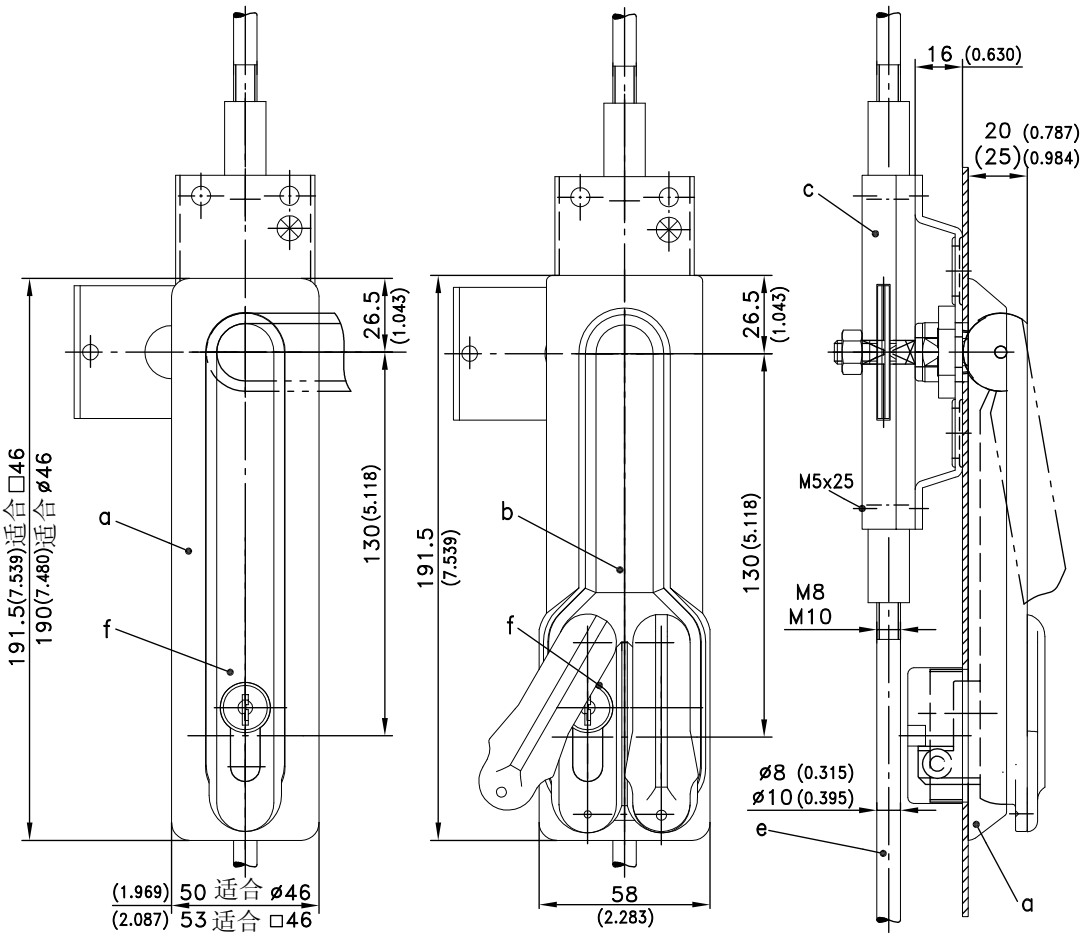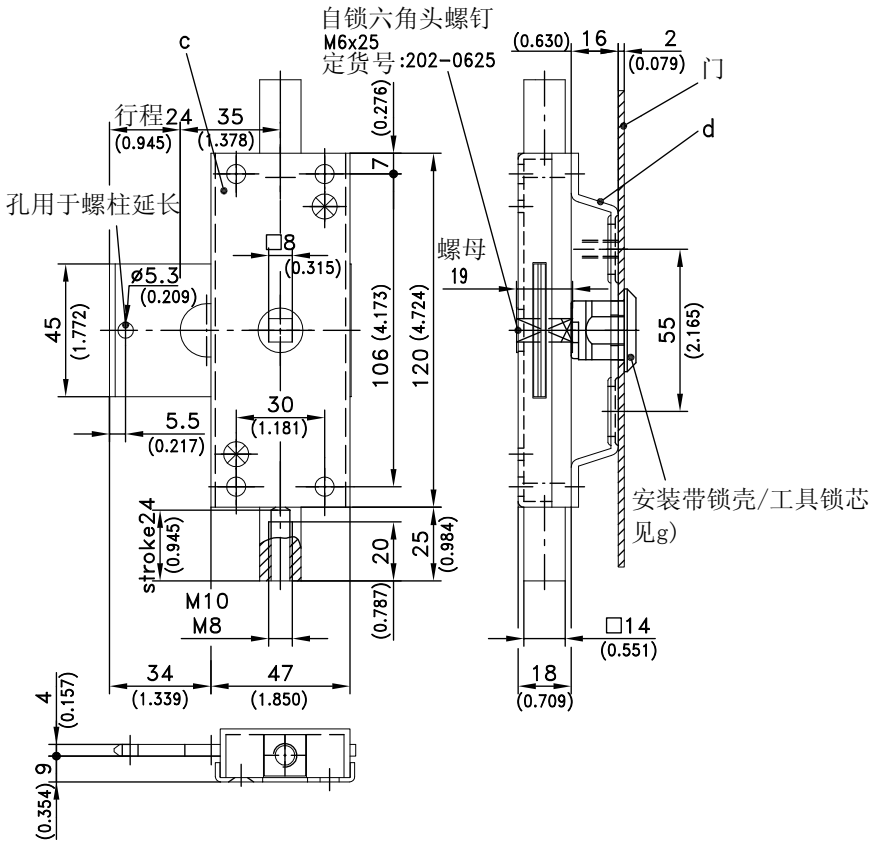
用于圆杆，摇把锁